男子1部ダブルス

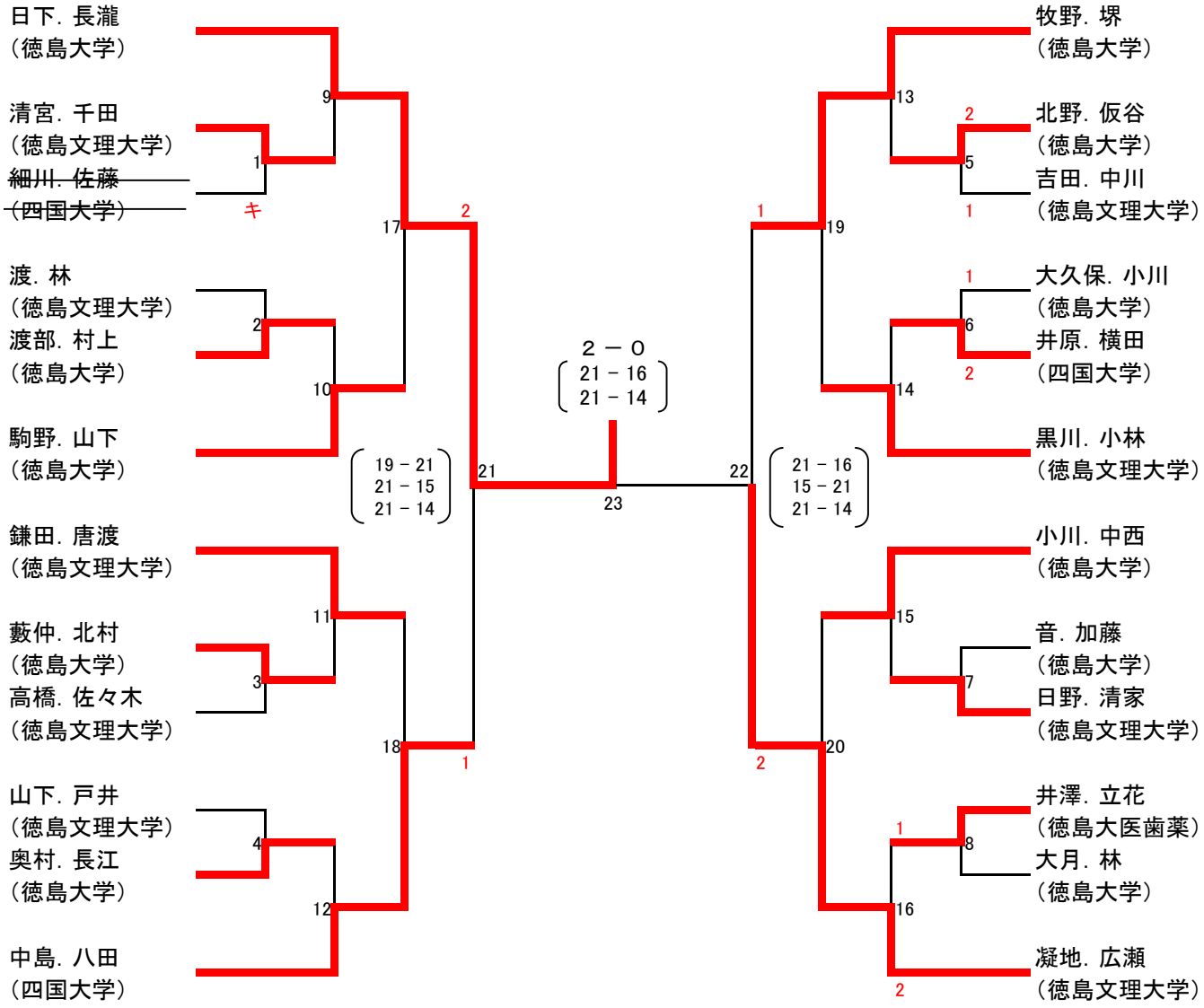

女子1部ダブルス

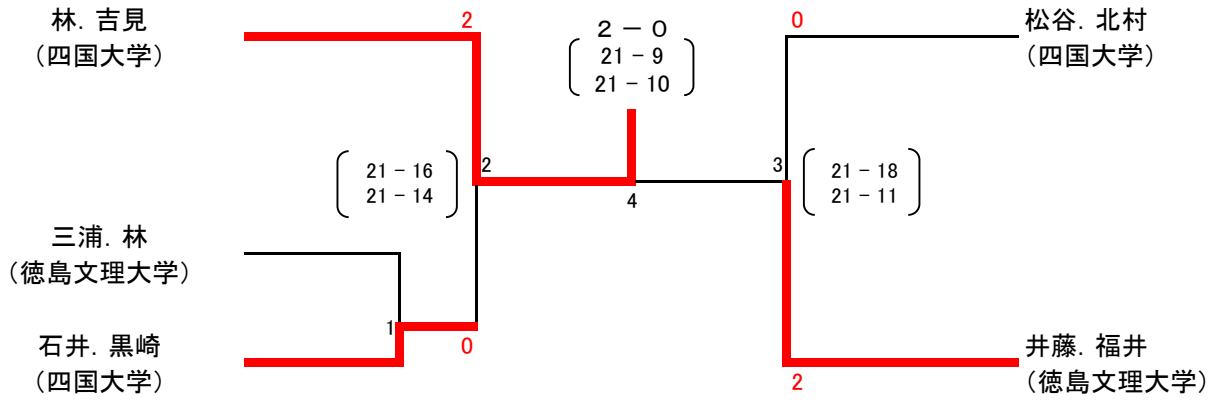

男子1部シングルス

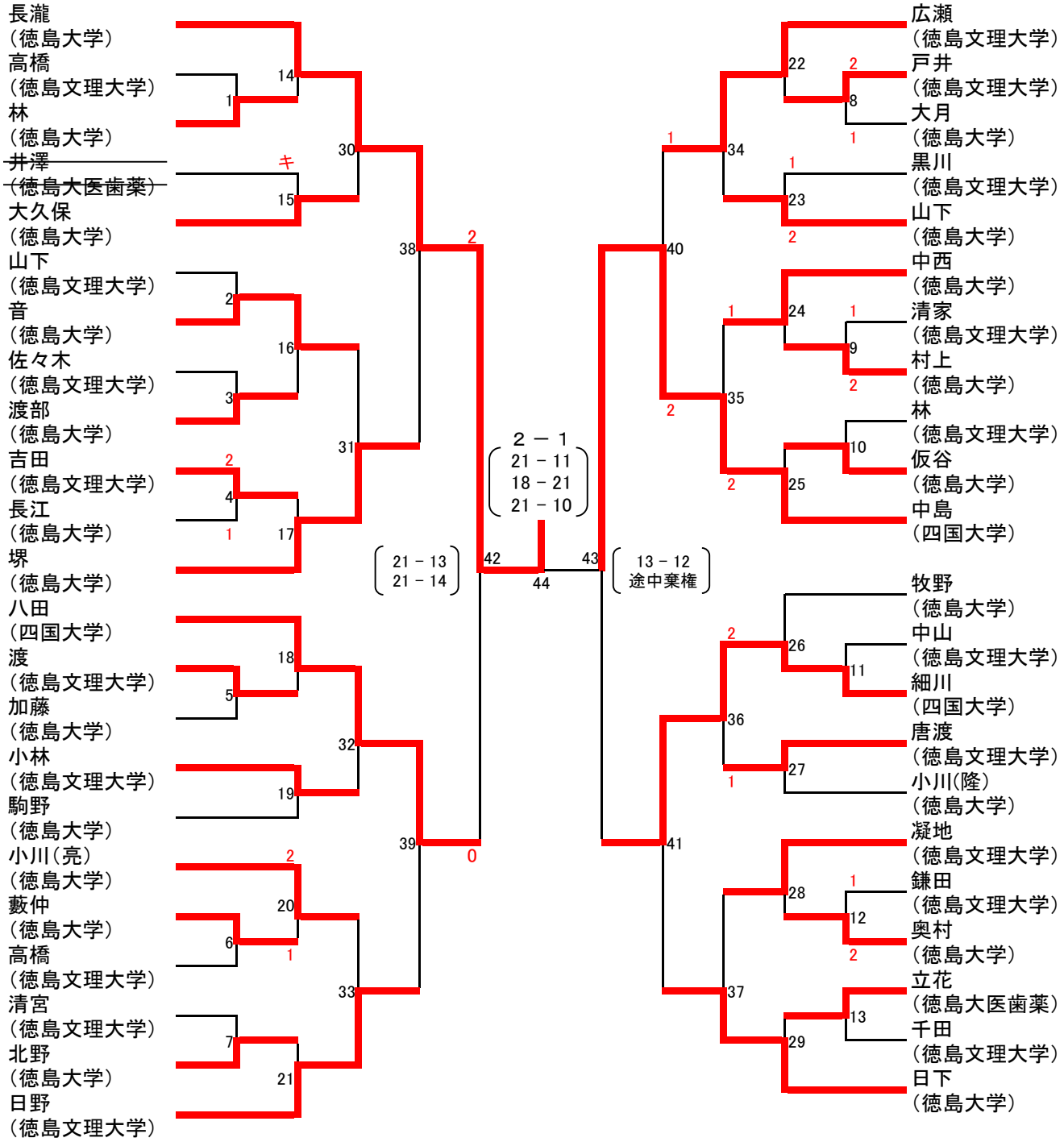
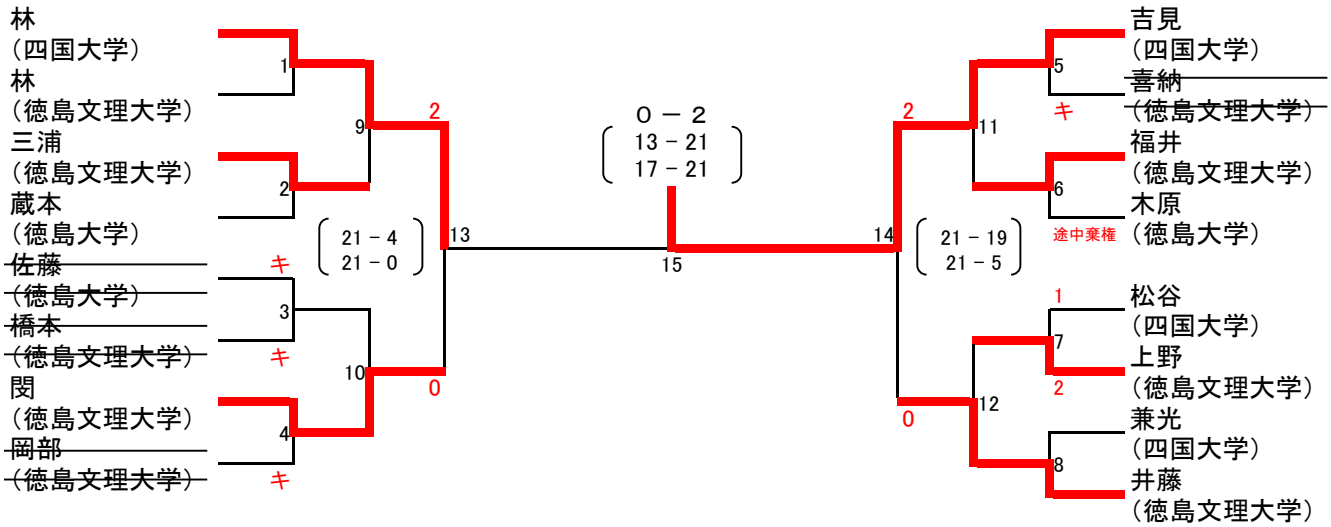
女子1部シングルス